progettoarchimedesoftware

progettoarchimedesoftware srls
software solutions for structural engineering

ABCjoints

Design Joints with EC3

JointsForTekla

Design Joints with EC3 and AISC in
“TEKLA STRUCTURES”

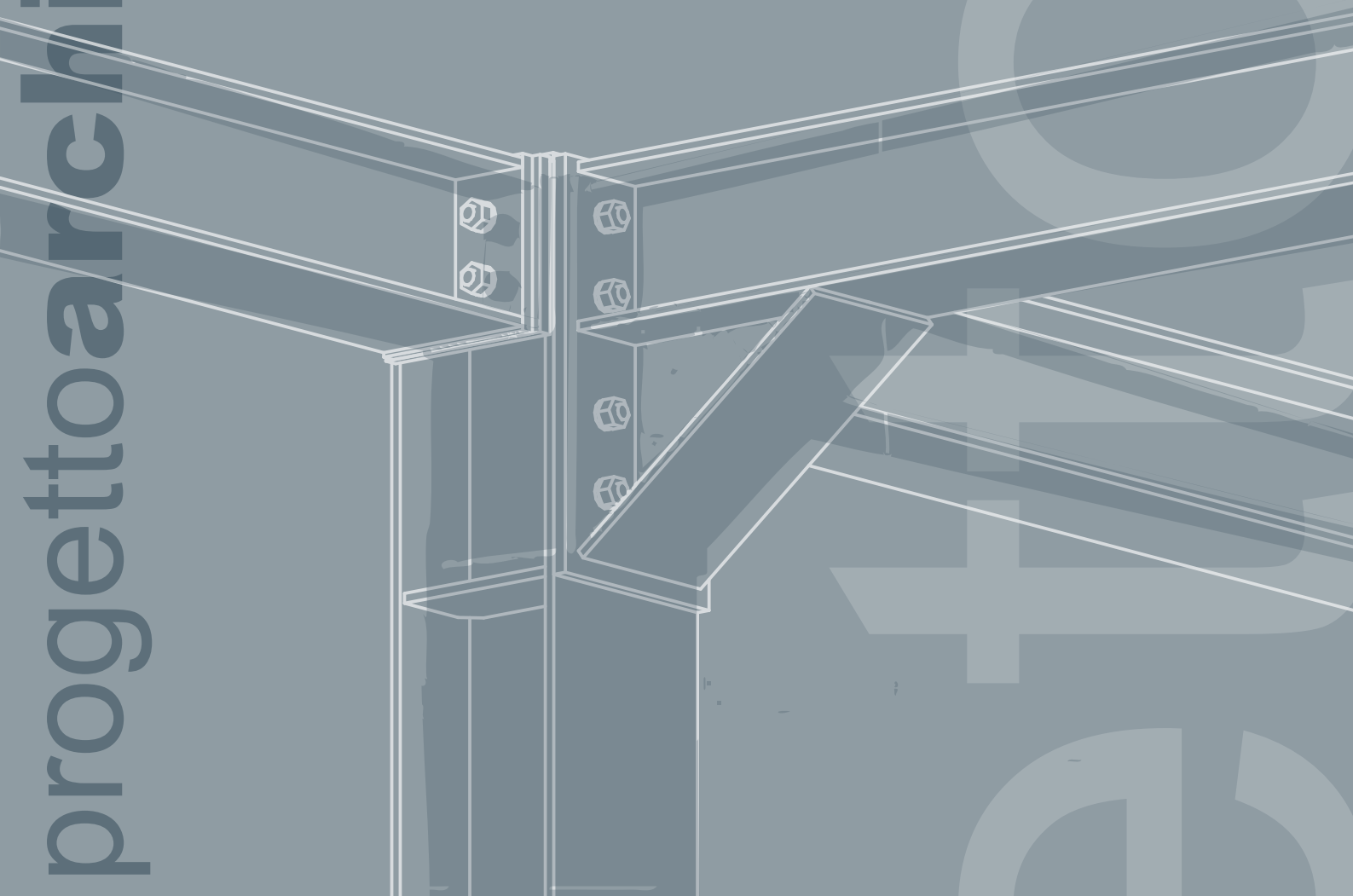

ABCjoints

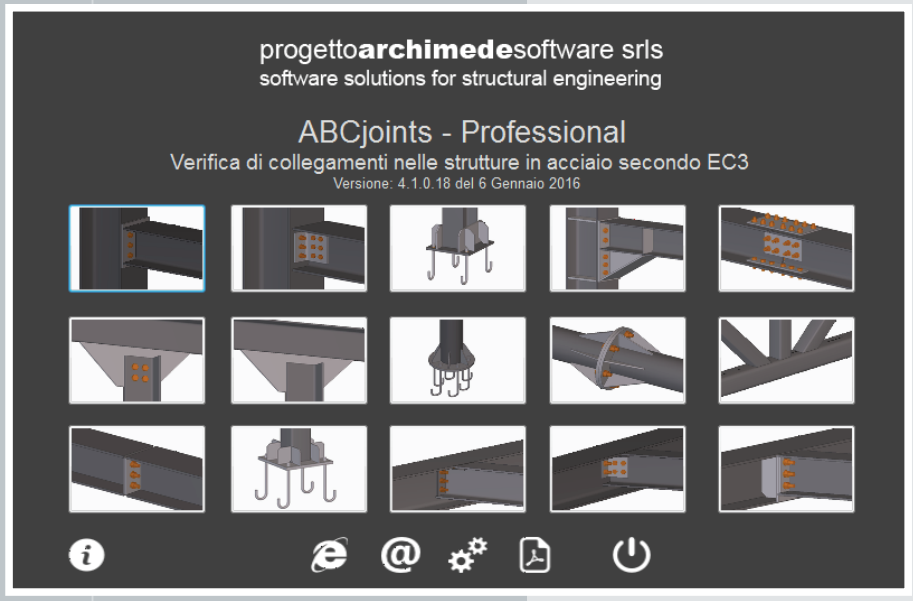

Il software è stato sviluppato utilizzando le nuove tecniche di programmazione ad oggetti, secondo gli standard Microsoft. Utilizza un motore grafico di nuovissima generazione che consente la modifica di tutti gli elementi che costituiscono il collegamento. Dispone di una finestra iniziale da dove di può accedere alle varie procedure singole e separate, una per ogni tipologia.

Esistono tre versioni del software. Una versione editoriale che contiene sette procedure separate che riassumono i nodi principali utilizzati più frequentemente nella progettazione delle strutture in acciaio, una versione professionale che contiene ulteriori procedure meno frequenti nella progettazione, come collegamenti con scatolari, tubolari etc, per il mercato italiano ed una terza in versione multilingua e multinormativa per il mercato internazionale (EC3, AISC, IS, BS etc..) che è in fase di sviluppo.

Le tipologie disponibili nella versione professional sono:

- Nodo cerniera con piatto di testa;
- Nodo cerniera con angolari;
- Nodo fondazione;
- Nodo incastro irrigidito;
- Nodo di continuità con piatti;
- Procedura per la verifica singola ed autonoma di bulloni;
- Procedura per la verifica singola ed autonoma di saldature;
- Nodo fondazione pilastro CHS;
- Nodo fondazione pilastro RHS;
- Nodo Continuità travi CHS;
- Nodo travatura reticolare RHS in modalità a K, Y, N, NT;
- Nodo continuità a piatti di testa tra travi profili H;
- Trave portante – Trave portata con piatto di collegamento;
- Trave portante – Trave portata con angolari di accoppiamento;
- Trave portante – Trave portata collegato con piatto irrigidito sulle ali della portante;

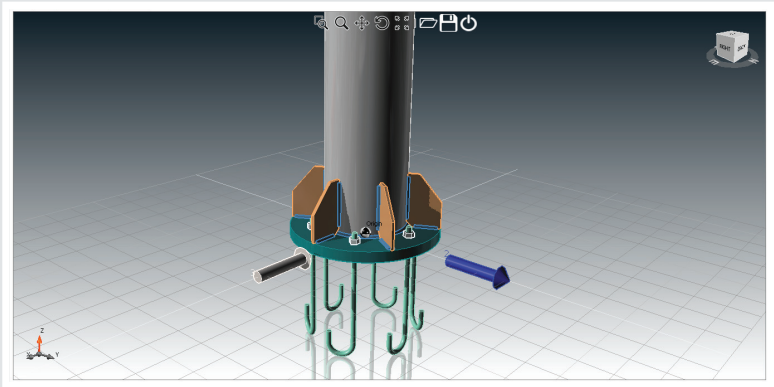

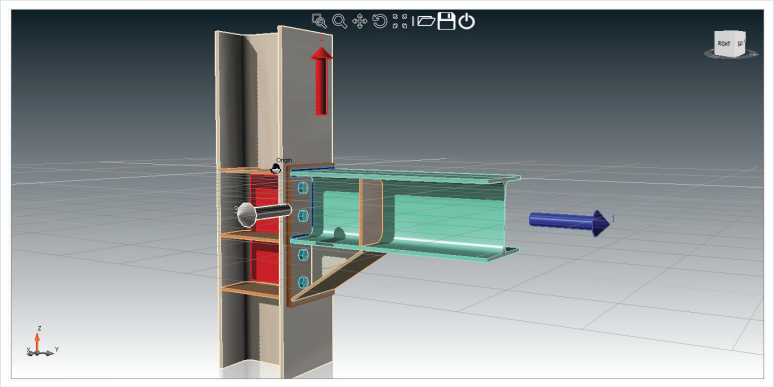

Cdc	N1 (KN)	T2 (KN)	T3 (KN)	M1 (KN*m)	M2 (KN*m)	M3 (KN*m)
☑	1	2	3	0	0	576
☑	3	435	44	0	0	6767
☑	66	344	44	0	0	67
☑	446	344	4	0	0	6767
☐	56	66	66	6	0	646
☐	464	5456	456	4656	5645	579
☐	45645	1111	445	4566	456	4566
☐	45645	456	6456	90	55	4444
☐	456	546	8908	00	5	555
☐	444	555	5	5	222	5522
☐	22	22	22	244	666	7777

Il software possiede un foglio di input per l'inserimento dei carichi senza limiti nel numero di combinazioni. Consente il copia incolla da Excel permettendo l'input delle sollecitazioni prelevandole da un foglio Excel creato manualmente oppure dai maggiori software di modellazione strutturale come Staad, Sap2000, Midas etc…

E' possibile scaricare una demo, perfettamente funzionante per 30 giorni, direttamente dal sito www.progettoarchimede.it.

progettoarchimedesoftware

JointsForTekla

JointsForTekla nasce dall'esigenza di poter progettare e verificare i collegamenti delle strutture in acciaio in modo rapido e direttamente dall'interfaccia Tekla Structures©. JointsForTekla fornisce uno strumento che si affianchi alla modellazione in Tekla Structures©, per la verifica e il dimensionamento dei principali collegamenti per strutture in acciaio secondo l'EC3 e AISC Metrics. Inoltre ha la possibilità di dimensionare e verificare anche i nodi parametrizzati dall'utente (su richiesta). Ha "un'interfaccia utente" chiara e di immediato utilizzo, senza sovrapporsi inutilmente alla interfaccia grafica di Tekla Structures©.

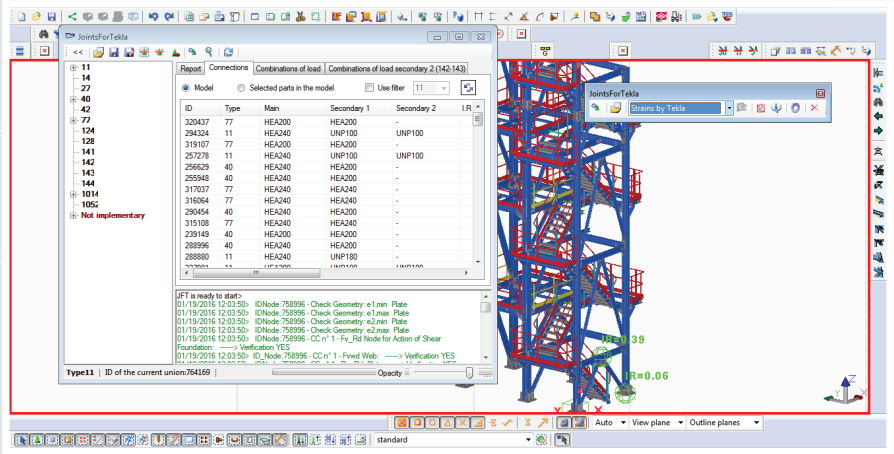

Il software JointsForTekla verifica i nodi delle seguenti tipologie: 11, 141, 142, 143, 144, 27, 42, 77, 14, 124, 128, 40, 1014, 1052.

JointsForTekla utilizza gli standard dei bulloni usati in Tekla Structures©; le connessioni che non superano positivamente la verifica vengono marcate in rosso con un simbolo personalizzato nel modello di Tekla Structures©. L'applicazione verifica 14 Nodi inseriti nella libreria di nodi di Tekla Structures©; Si amplierà l'utilizzo del software JointsForTekla per tutti quei nodi maggiormente usati nel campo delle costruzioni.

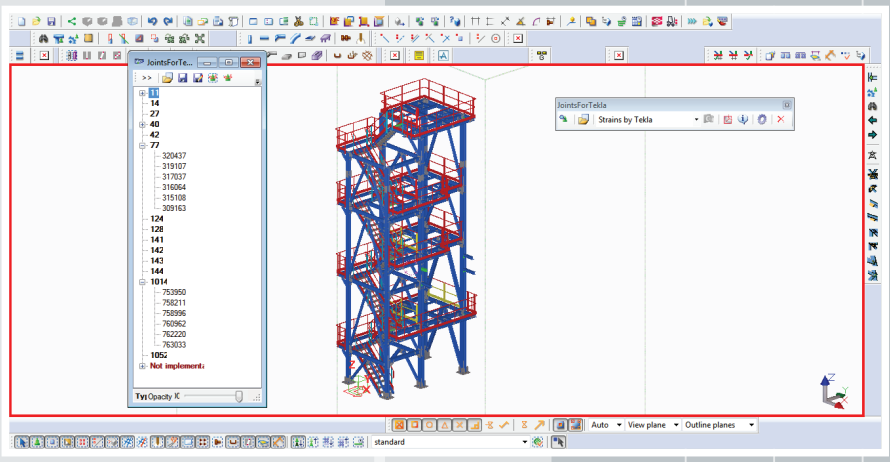

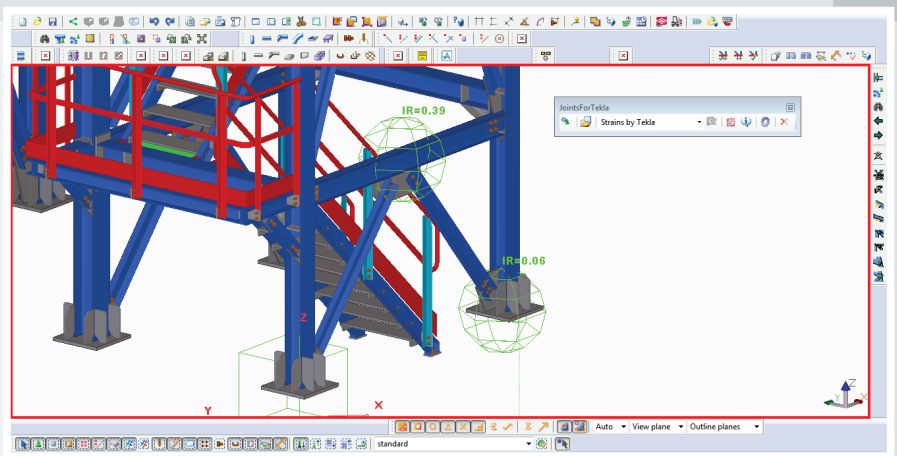

E' possibile scaricare una demo, perfettamente funzionante per 30 giorni, direttamente dal sito www.progettoarchimede.it. La demo è inutilizzabile senza la preventiva installazione di TeklaStructures v 21.0.

progettoarchimedesoftware

Ing. Sebastiano Floridia

Amministratore unico della società, attualmente svolge anche l'attività di libero professionista nella Città di Siracusa e si occupa principalmente di calcolo strutturale in ambito civile e industriale.
Ha realizzato i seguenti testi per la casa editrice Dario Flaccovio Editore di Palermo:
"Progettare le strutture in Cemento Armato" con Allegato il software PROGETTO C.A.;
"Progettare le strutture in Muratura" con Allegato il software PROGETTOMURATURA;
"Atlante delle Strutture in acciaio ";
"Progettare le strutture in Legno" con Allegato il software PROGETTOSTRUTTURA e post-processore Legno;
"Progettare le strutture in acciaio" con Allegato il software PROGETTOSTRUTTURA e post-processore Acciaio;
"Collegamenti nelle strutture in acciaio" nella versione Aggiornata agli stati limite (Circ.3274);
"Collegamenti nelle strutture in acciaio" alle tensioni ammissibili, con allegato l'applicativo SUITE COLLEGAMENTI;
"Strutture reticolari spaziali in acciaio" con allegato l'applicativo TRUSS3D;
"Strutture reticolari in acciaio" con allegato l'applicativo TRUSS2D;
"Progettare i collegamenti nelle strutture in acciaio".

Ing. Giovanni Conticello

Direttore tecnico della società, attualmente svolge anche l'attività di libero professionista nella Città di Militello in Val di Catania e si occupa prevalentemente di calcolo strutturale.
Ha realizzato i seguenti testi per la casa editrice Dario Flaccovio Editore di Palermo:
"Progettare le strutture in Muratura" con Allegato il software PROGETTOMURATURA;
"Consolidamento fondazioni di strutture in muratura";
"Progettare i collegamenti nelle strutture in acciaio";
"Restauri - Recupero strutturale".

progettoarchimedesoftware srls

Sede Legale: Via Raffaele Lanza n°15, 96100 Siracusa
Sede operativa 1: Corso Umberto I n°39, 96100 Siracusa
Sede operativa 2: Via Paolo Abramo n°43, Militello V.C. (CT)
Pagina Web: http://www.progettoarchimede.it
E-mail: sebastiano.floridia@progettoarchimede.it
gconticello@progettoarchimede.it
assistenza@progettoarchimede.it (assistenza)

progettoarchimedesoftware